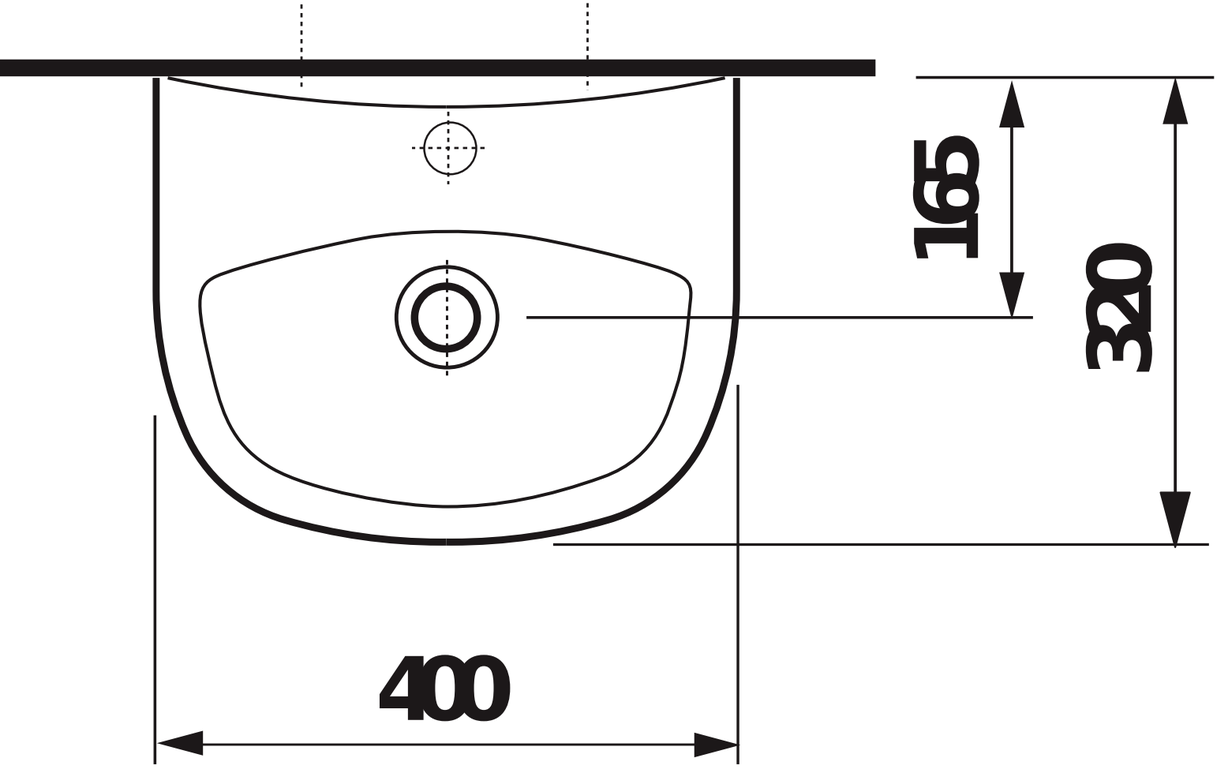
165
320
400

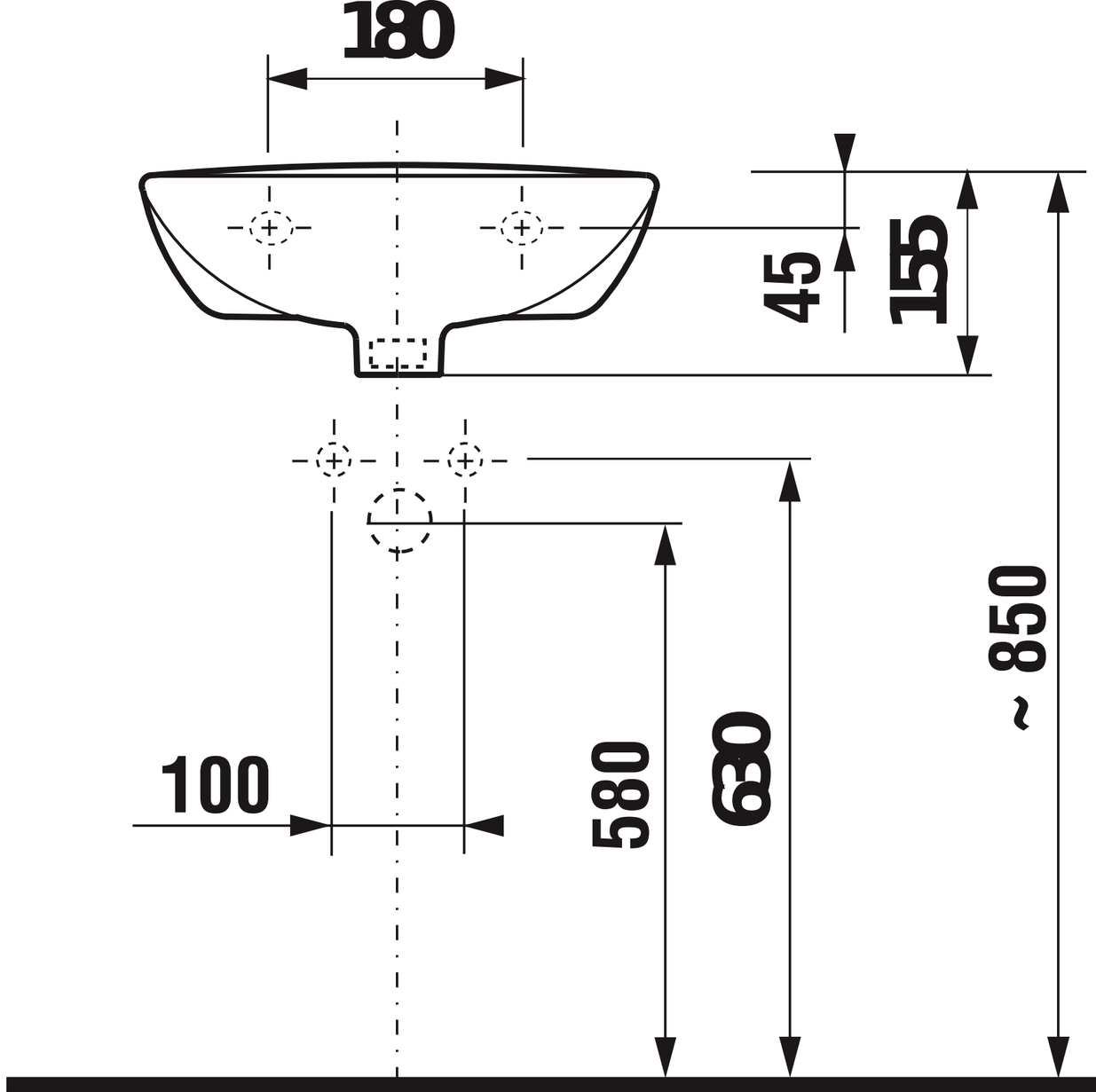
180
45
155
~ 850
100
580
630