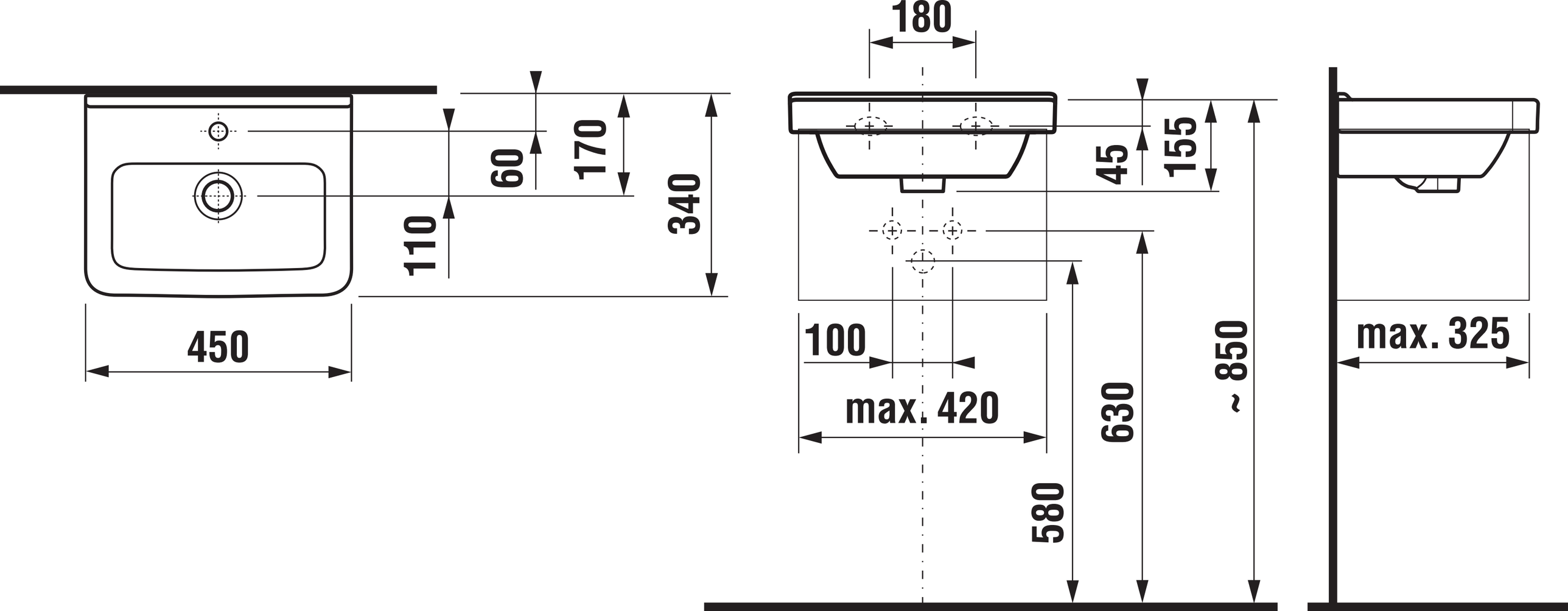
180
60
170
340
110
450
45
155
100
max. 420
630
580
~ 850
max. 325