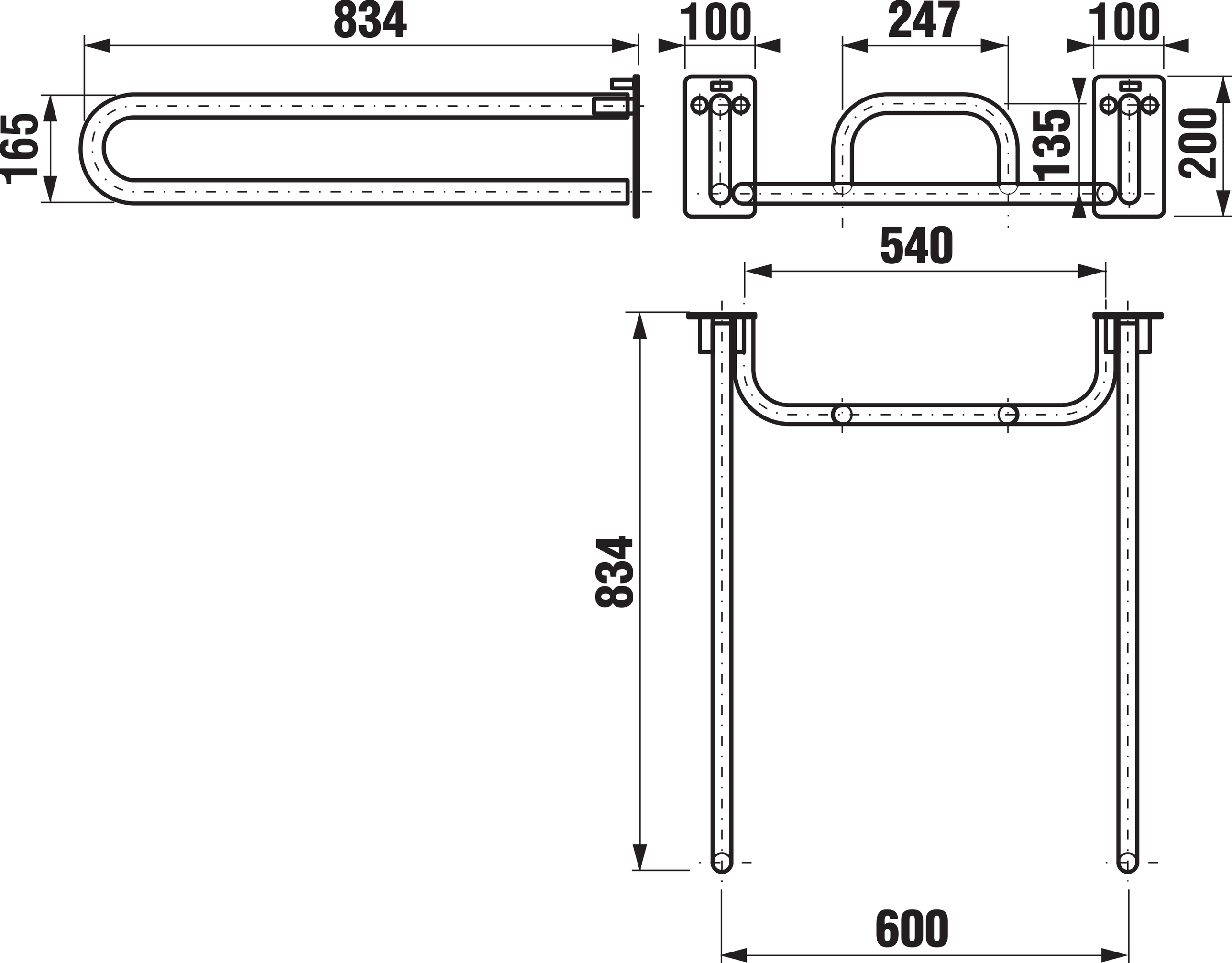
834
165
100
247
100
135
200
540
834
600