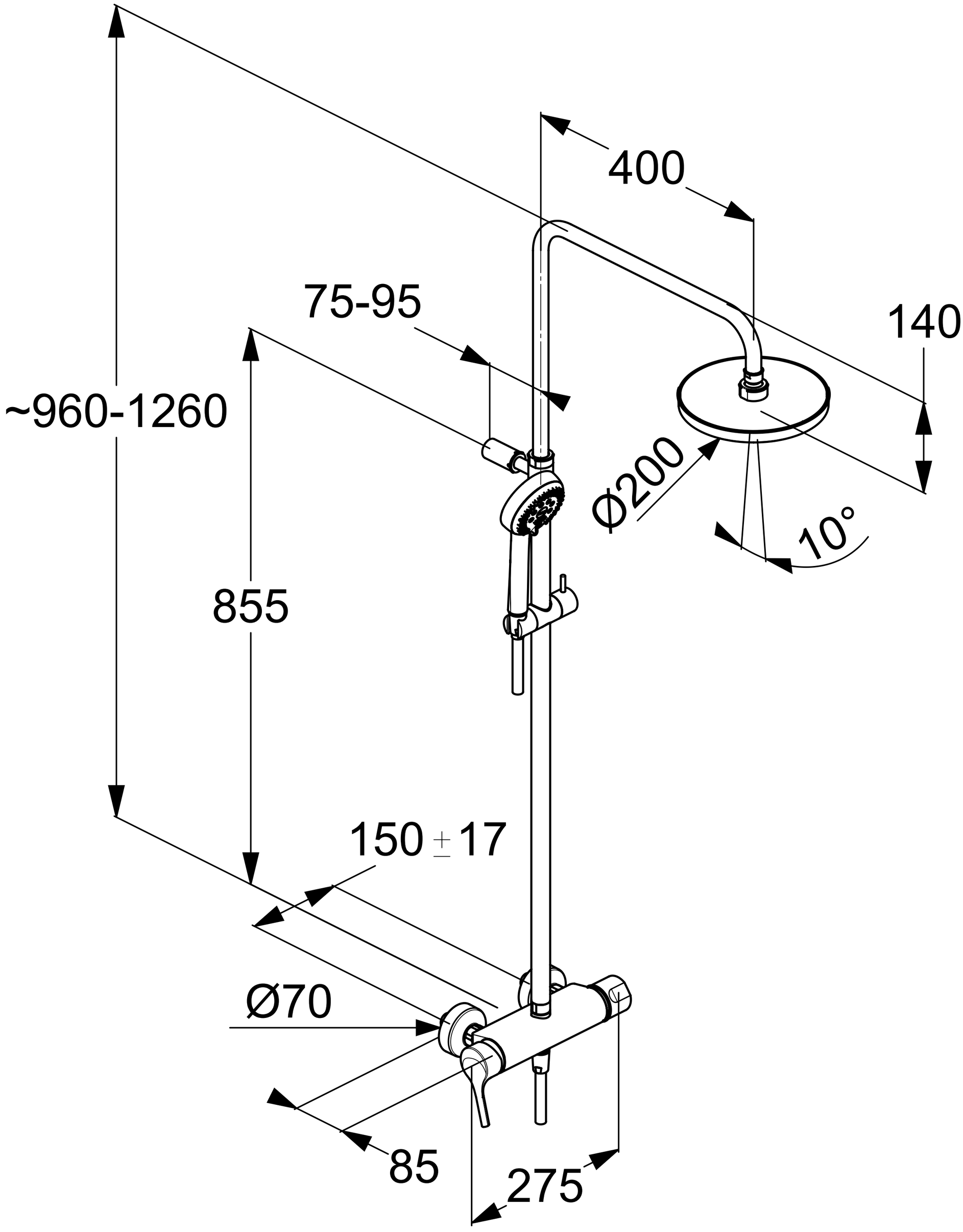
400
75-95
140
~960-1260
Ø200
10°
855
150 ± 17
Ø70
85
275